STUDNIA REWIZYJNA
z kaskadą zewnętrzną
SKALA 1:25

PRZEKRÓJ B-B

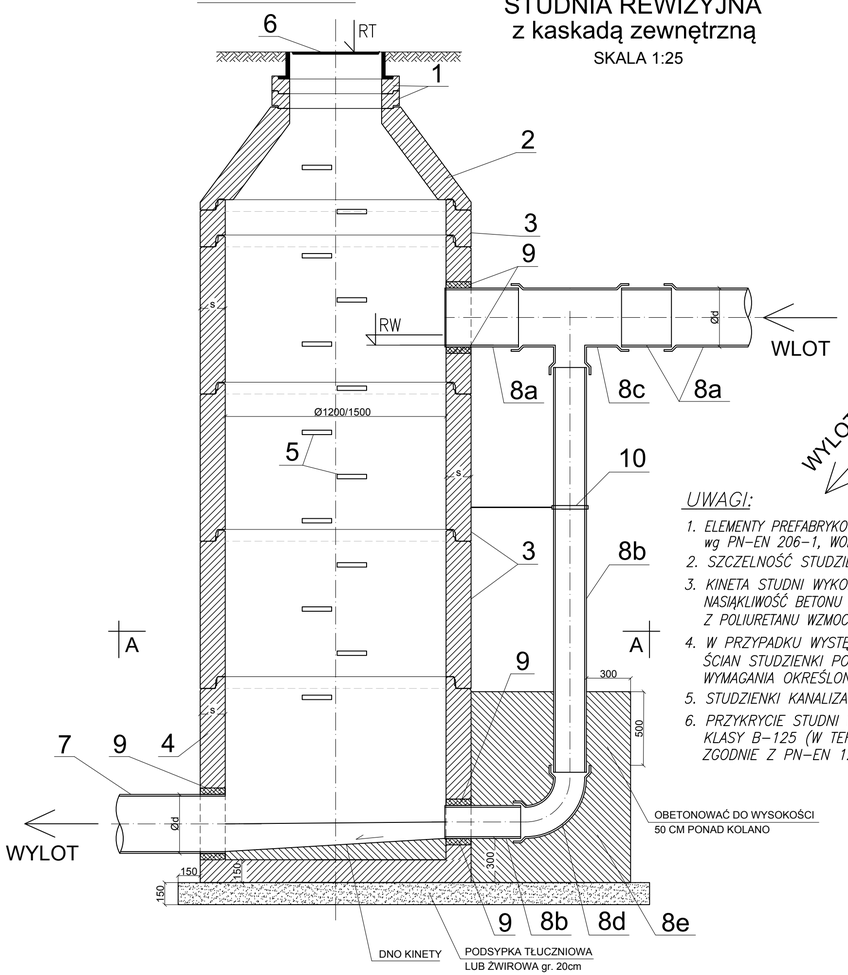

PRZEKRÓJ A-A

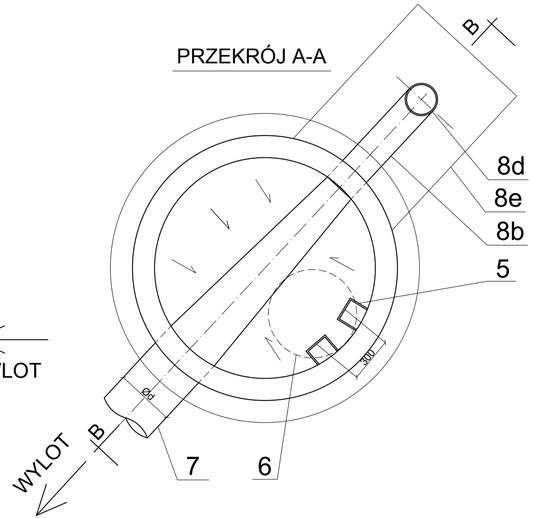

LEGENDA:

1 – Pierścień wyrównujący
2 – Zwężka (konus)
3 – Kręgi żelbetowe ø1200/1500mm wys. 250, 500 lub 1000mm
4 – Podstawa studni
5 – Stopnie żeliwne do studzienek wg PN–EN 13101:2005
6 – Właz kanałowy z uszczelką żeliwny ø600, zamykany na zatrzask, wg PN–EN 124:2000
7 – Rura kanalizacyjna ø400mm
8a – Rura kanalizacyjna PP–B ø400mm – odc. prosty
8b – Rura kanalizacyjna PP–B ø200mm – odc. prosty
8c – Trójnik redukcyjny PP–B ø400/200mm
8d – Kolano 90° PP–B ø200mm
8e – Beton klasy C25/30 wg PN–EN206–1
9 – Przejście szczelne fabrycznie zamontowane w prefabrykacie lub uszczelnienie za pomocą łańcucha uszczelniającego
10 – Obejma masywna ø200 ze stali ocynkowanej z wkładką gumową, gwint M16
s – Szerokość ścianki, s=120 dla elementów ø1000mm; s=150mm dla elementów ø1200/1500mm

UWAGI:

1. ELEMENTY PREFABRYKOWANE ŻELBETOWE Z BETONU KLASY MIN. C35/45 wg PN–EN 206–1, WODOSZCZELNE (W8), MAŁONASIĄKLIWE (Nw<=5%), MROZOODPORNE (F–150)
2. SZCZELNOŚĆ STUDZIENKI WG PN–EN 1610:2002
3. KINETA STUDNI WYKONYWANA JAKO MONOLIT Z WYPROFILOWANĄ KINETĄ BETONOWĄ NASIĄKLIWOŚĆ BETONU KINETY POWINNA BYĆ <6% LUB <8%, LECZ ZABEZPIECZONA POWŁOKĄ Z POLIURETANU WZMOCNIONEGO WŁÓKNEM SZKLANYM LUB WYŁOŻONA KAMIONKĄ BĄDŹ KLINKIEREM
4. W PRZYPADKU WYSTĘPOWANIA AGRESYNYCH WÓD GRUNTOWYCH ZEWNĘTRZNA POWIERZCHNIA ŚCIAN STUDZIENKI POWINNA BYĆ ODPOWIEDNIO ZABEZPIECZONA W SPOSÓB SPEŁNIAJĄCY WYMAGANIA OKREŚLONE W PN–EN 1610:2002
5. STUDZIENKI KANALIZACYJNE OPRACOWANO W OPARCIU O PN–B–10729:1999, PN–EN 476:2001
6. PRZYKRYCIE STUDNI WŁAZEM KANAŁOWYM, ŻELIWNYM, OKRĄGŁYM ø600mm NA RYGLE KLASY B–125 (W TERENACH ZIELONYCH) LUB D–400 (W PASIE DROGOWYM) ZGODNIE Z PN–EN 124:2000

ProtechniCon
30-443 Kraków ul. Józefa Marcika 25D/1
tel. +48 600 830 082
biuro@protechnicon.pl • www.protechnicon.pl
NIP: 675-173-67-56 • REGON: 387243429 • KRS: 0000863630

INWESTOR	**Zarząd Województwa Podkarpackiego** al. Łukasza Cieplińskiego 4, 35-010 Rzeszów reprezentowany przez: **Podkarpacki Zarząd Dróg Wojewódzkich w Rzeszowie** ul. T.Boya Żeleńskiego 19A, 35-105 Rzeszów		STADIUM PROJEKT WYKONAWCZY
ZAMIERZENIE BUDOWLANE	Rozbudowa drogi wojewódzkiej nr 985 Nagnajów - Baranów Sandomierski - Mielec- Dębica polegająca na budowie ścieżki pieszo-rowerowej w miejscowości Brzeźnica		CZĘŚĆ PROJEKT WYKONAWCZY
ADRES INWESTYCJI	woj. podkarpackie, pow. dębicki, gm. Dębica, m. Brzeźnica, droga wojewódzka nr 985		10.2025
TOM	V.4 BRANŻA SANITARNA - KANALIZACJA DESZCZOWA		
FUNKCJA	ZESPÓŁ PROJEKTOWY	SPECJALNOŚĆ	PODPIS
Projektant	mgr inż. Marcin Tylek MAP/0152/POOS/07	SANITARNA	Tylek
Sprawdzający	mgr inż. Krzysztof Tracz MAP/0271/POOS/04	SANITARNA	T-Z
OBIEKT	***Droga wojewódzka nr 985 - Kanalizacja deszczowa***		SKALA *1:25*
TYTUŁ RYSUNKU	Studnia kaskadowa z kinetą zewnętrzną	REW. 1.0	NR RYS. **4.3**